GROUPE DUFOUR

LTR1100

100T

CARACTÉRISTIQUES TECHNIQUES

• Chenilles	6,4m X 5,05m
• Poids total de la grue	37,1T (sans chenilles)
• Contrepoids jusque	32T
• T	52m en 5 éléments
• TK	2,9m à 19m
• TNZK	10,8m à 19m

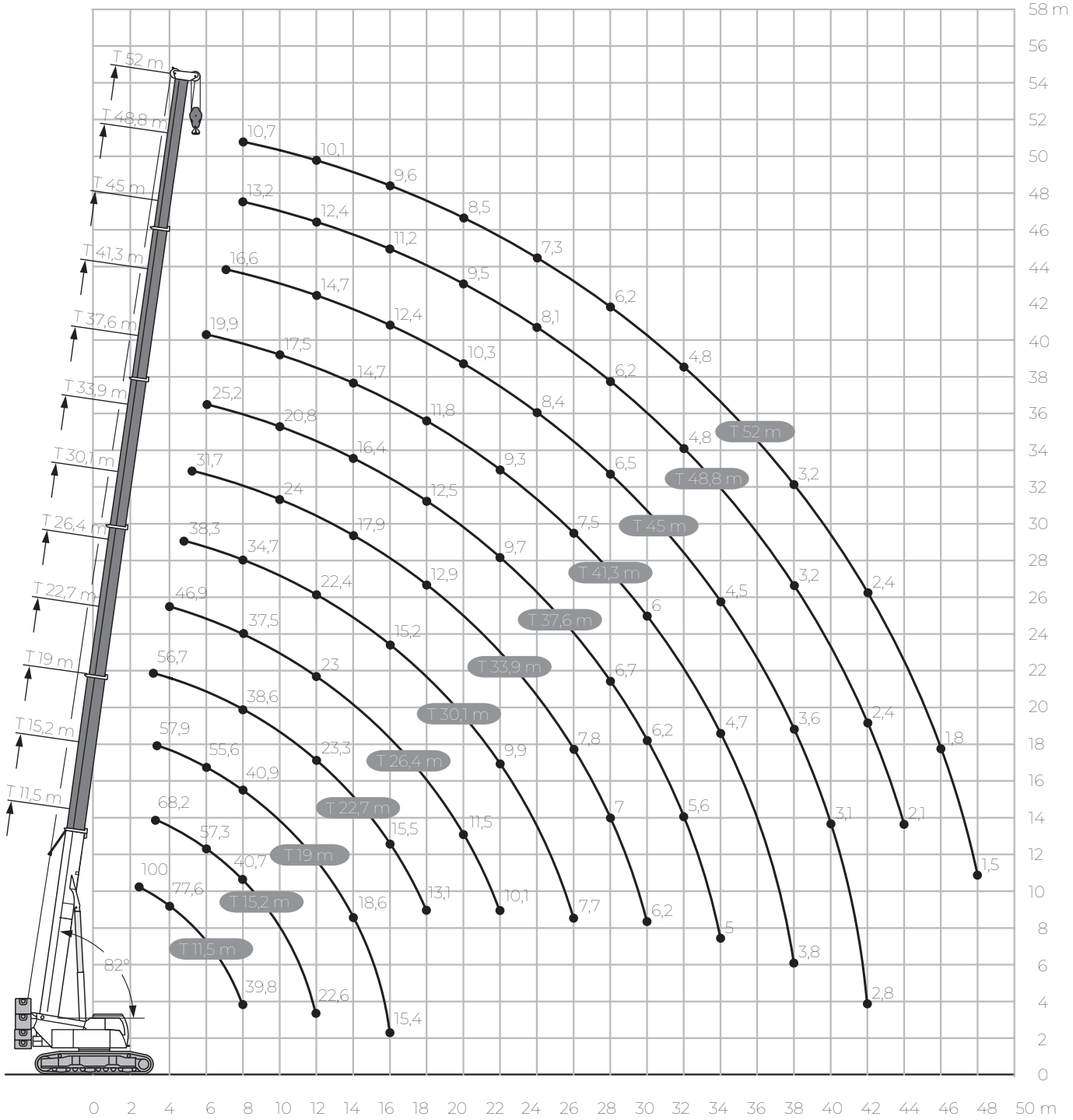

100T

LTR1100

GROUPE DUFOUR

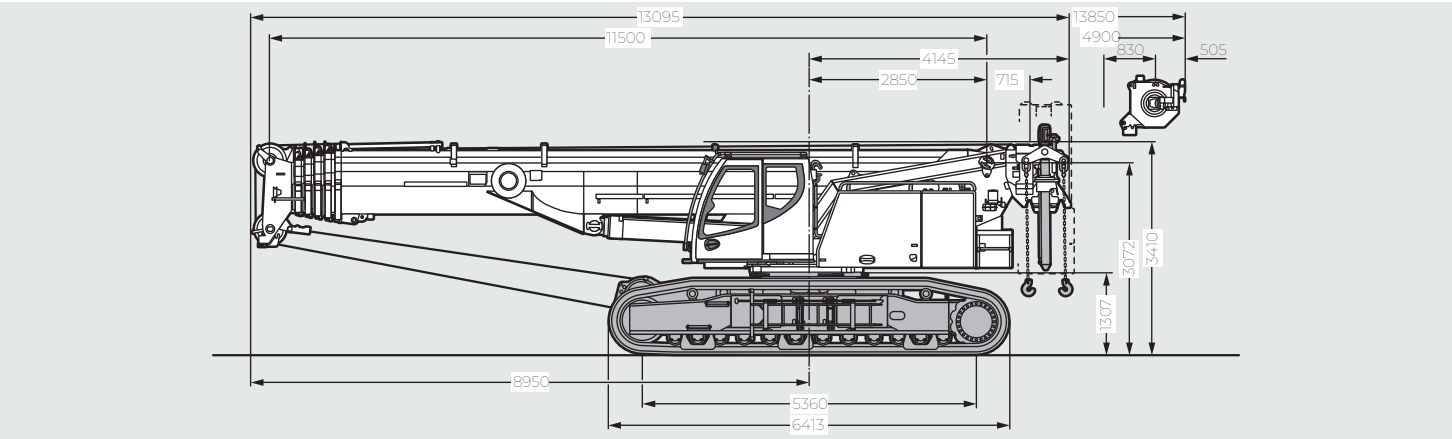

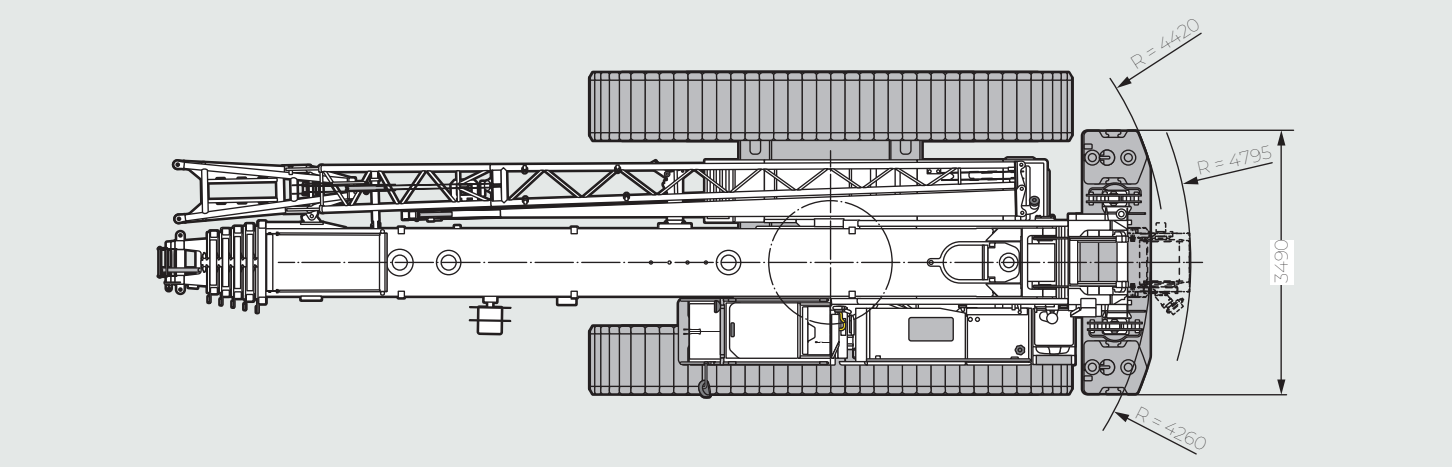

EN

m	11,5 m	15,2m	19m	22,7 m	26,4m	30,1 m	33,9 m	37,6 m	41,3 m	45m	48,8m	52 m	m
2,5	100*												2,5
3	92,7*	68,2	57,9	56,7									3
3,5	82,1 *	69,2	66,8	55,3									3,5
4	77,6	70	67,1	53,8	46,9								4
4,5	71,8	69,4	64,4	54,2	45,5	38,3							4,5
5	66,6	66,3	61,2	54,4	44,6	39,4	31,7						5
6	57,6	57,3	55,6	51,5	44,1	37,9	30,7	25,2	19,9				6
7	48,6	48,8	46,8	44,9	41,8	36,3	29,1	24,5	19,4	16,6			7
8	39,8	40,7	40,9	38,6	37,5	34,7	27,3	23,3	18,8	16,4	13,2	10,7	8
9		34,1	34,4	34,1	33	31,2	25,5	22	18,2	16,1	13	10,6	9
10		29,1	29,5	30,2	29,3	27,7	24	20,8	17,5	15,8	12,8	10,4	10
11		25,3	26,1	26,4	26	24,8	22,5	19,6	16,9	15,2	12,6	10,3	11
12		22,6	23,2	23,3	23	22,4	21,1	18,5	6,21	14,7	12,4	10,1	12
14			18,6	18,7	18,5	18,1	17,9	16,4	14,7	13,6	11,8	9,9	14
16			15,4	15,5	15,2	15,2	513	14,6	13,2	12,4	11,2	9,6	16
18				13,1	12,8	13,3	12,9	12,5	11,8	11,3	10,4	9,2	18
20					11,5	11,4	11	10,7	10,7	10,3	9,5	8,5	20
22					10,1	9,9	9,7	9,7	9,3	9,2	8,7	7,9	22
24						8,7	8,6	8,5	8,4	8,4	8,1	7,3	24
26						7,7	7,8	7,5	7,5	7,4	7,1	6,8	26
28							7	6,7	6,6	6,5	6,2	6,2	28
30							6,2	6,2	6	5,8	5,5	5,4	30
32								5,6	5,3	5,1	4,8	4,8	32
34								5	4,7	4,5	4,2	4,2	34
36									4,2	4	3,7	3,7	36
38									3,8	3,6	3,2	3,2	38
40										3,1	2,8	2,8	40
42										2,8	2,4	2,4	42
44											2,1	2,1	44
46												1,8	46
48												1,5	48